Дизайн-проект благоустройства дворовой территории с обозначением планируемых к размещению объектов по адресу: г. Пермь, Ленинский район, Борчанинова, д. 7

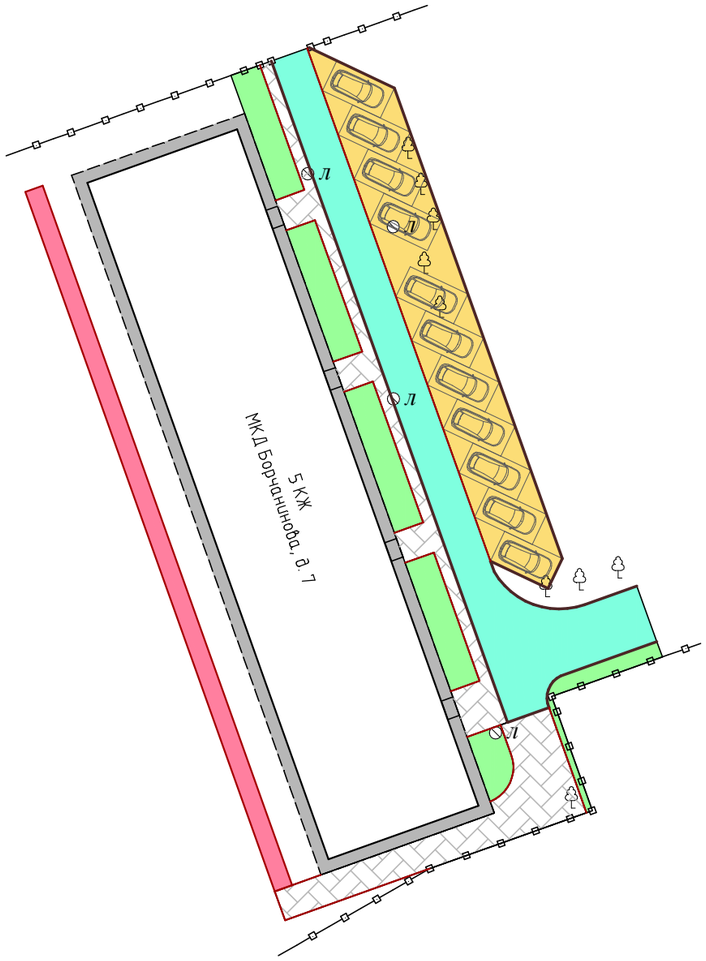

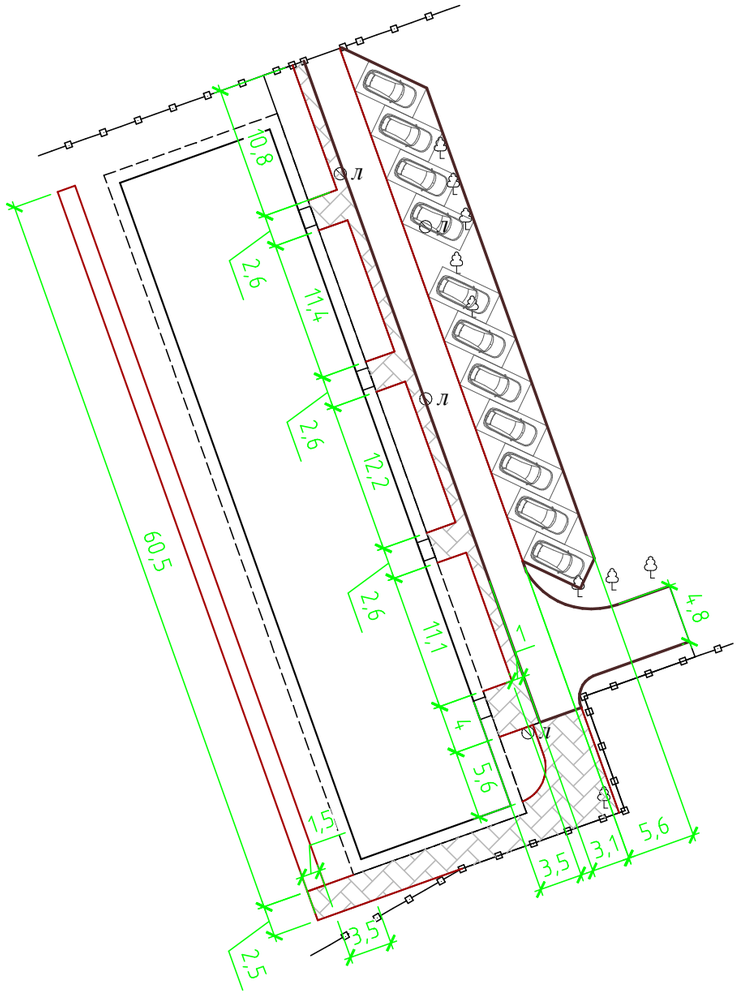

Масштаб 1:500

Ситуационный план размещения дворовой территории

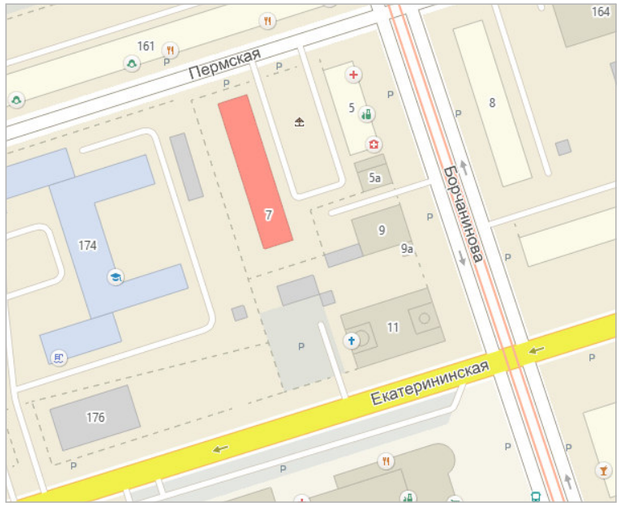

Условные обозначения:

- асфальтовое покрытие проездов
- асфальтовое покрытие парковок
- газоны
- тротуары (покрытие – асфальт)
- тротуары (покрытие – щебень)
- отмостка
- бортовые камни БР 100-30-15
- бортовые камни БР 100-20.8

Минимальный перечень работ по благоустройству дворовой территории:

1. ремонт дворовых проездов (площадь 240 кв.м);
2. установка урн в количестве 4 шт.;
3. оборудование автомобильных парковок (площадь 245 кв.м);
4. устройство тротуаров дворовых территорий (площадь 280 кв.м);

						Дизайн-проект благоустройства дворовой территории с обозначением планируемых к размещению объектов		
Изм.	Кол.уч.	Лист	№ док.	Подп.	Дата			
Разработал		Галанов А.А.					Стадия	Лист	Листов
Проверил								1	1
Т.контр.									
						г. Пермь, Ленинский район, ул. Борчанинова, д. 7	ООО "Идеальная Компания"	
Н.Контр.								
Утвер.								